CHAPPEE

GAMME KLISTA + HTE

CHAUDIÈRE SOL GAZ À CONDENSATION

DE 4 À 32 KW

A

A

LA CONDENSATION ACCESSIBLE À TOUS

EcoDesign Energy related Products

FIABILITÉ, ÉCONOMIE, ÉCOLOGIE ET CONFORT

LAISSEZ-VOUS GUIDER

Equipements du logement			ou
Type de besoin	Chauffage seul	Chauffage + ECS	Chauffage + ECS
Puissance chaudière (kW)	24 - 32	24	24 - 32
Type de ballon ECS	-	100 l serpentin	160 l serpentin
Débit spécifique à ΔT = 30 K (l/min)	-	18	24 - 32
*Classe énergétique en chauffage**	A	A	A
Classe énergétique en ECS		A	A
VOTRE SOLUTION	**KLISTA + HTE C24 - C32**	**KLISTA + HTE GBi - GBVi 24**	**KLISTA + HTE B24 - B32**

LÉGENDES

- Evier cuisine
- Salle de bain
- Douche
- Bain
- Chauffage

** Suivant réglement 811*

UNE SOLUTION SUR-MESURE

Existant en version chauffage seul ou version avec ballon d'eau chaude sanitaire, Klista + HTE vous offre une plage de puissance de 4 à 32 kW s'adaptant ainsi aux besoins réels de votre habitation. Côté pose, tous nos modèles existent en raccordement cheminée ou ventouse. Côté confort, sa régulation intelligente peut être gérée à distance grâce à sa sonde d'ambiance simple ou programmable (en option). Klista + HTE est livrée de série avec sa sonde extérieure.

CHAPPEE.COM

ÉCONOMIQUE À L'ACHAT ET À L'UTILISATION

Avec Klista + HTE, profitez de tout le confort d'une chaudière moderne et performante à un prix compétitif. Avec son rendement pouvant atteindre 108,3%, sa large plage modulation de 16 à 100% et sa régulation climatique, Klista + HTE allègera votre facture énergétique jusqu'à 30 %*! De plus elle est éligible au crédit d'impôt**.

DE L'EAU CHAUDE POUR TOUTE LA FAMILLE

Klista + HTE offre un débit jusqu'à 240 litres d'eau chaude sanitaire en 10 minutes, permettant de répondre aux besoins de toute la famille et d'alimenter plusieurs salles de bains. Avec son ballon en acier émaillé de 100 ou 160 litres, vous disposez d'une eau chaude sanitaire en abondance, à température constante et à tout moment.

QUAND QUALITÉ RIME AVEC LONGÉVITÉ

La conception et la qualité remarquable des matériaux garantissent à votre chaudière une durabilité à toute épreuve et à vous-même, une tranquillité pour longtemps.

. Chambre de combustion et corps de chauffe en inox 316 L
. Ballon de 100 ou 160 litres en acier émaillé protégé par une anode magnésium avec serpentin en cuivre : pureté de l'eau garantie
. Accès facile du ballon avec sa trappe de visite : très pratique pour la maintenance.

** En remplacement d'une chaudière ancienne, sans régulation ni programmation*
*** Crédit d'impôt sous réserve de la Loi de Finances en vigueur*

PILOTAGE CONVIVIAL

Klista + HTE est équipée d'un tableau de commandes avec un écran retro-éclairé offrant une grande facilité d'utilisation. Très intuitif et simple à utiliser, sa position est idéale pour l'ergonomie et la lisibilité.

INSTALLATION FACILE, GAIN DE PLACE UTILE

Livrée en un seul colis (modèle ballon 100l) avec des kits de raccordement central, droite ou gauche, Klista + HTE permet une grande souplesse et facilité d'installation.

Ultra-compacte quelque soit la configuration d'installations (1 ou 2 circuits de chauffages), elle trouvera très facilement sa place dans votre habitat.

CARACTÉRISTIQUES TECHNIQUES

KLISTA + HTE			RT 2012	GBi - GBVi 24 - C24 - B24	C32 - B32
	Type de générateur		•	Chauffage seul Chauffage et ECS avec ballon intégré > 10 l	
	Énergie			Gaz naturel ou Propane	
	Évacuation	type		Ventouse - Cheminée B23p / C13 - C33 - C63 - C93 - C43 - 3CEp*	
	Type de chaudière			Condensation	
	Plage de puissance	kW		4 - 24	6,2 - 32
	Etas - Rendements saisonnier suivant le règlement 811 (1)	%		94	
	Etas - Rendements saisonnier suivant le règlement 813 (2)	%		92	
CHAUFFAGE	Puissance nominale (Pn) 80/60°C	kW	•	24	
CHAUFFAGE	Rendement charge 30% - température retour 30 °C	%	•	108	
CHAUFFAGE	Rendement P mini - température retour 30°C	%	•	108,3	
CHAUFFAGE	Classe de NOx - CO (EN 297/A5)	%	•	5	
CHAUFFAGE	Poids net	kg		60 - 124	62
			RT 2012	GBi - GBVi 24 100 SLV - 24 kW	B24 - B32 160 ESL - H - 32kW
SANITAIRE	Capacité de stockage	l	•	95	160
SANITAIRE	Position			verticale	horizontale
SANITAIRE	Débit spécifique**	l/mn		18	24
SANITAIRE	Débit soutirable en 10mn*** ΔT = 30 K	l		180	240
SANITAIRE	Type de gestion du thermostat		•	permanent	

** avec le coude 3 CEP*
*** Selon norme EN 13203*
**** Eau chaude 40°C, eau froide 10°C. Valeurs actualisées disponibles sur le site d'Uniclima : www.rt2012-chauffage.com*
(1) Rendement chaudière + sonde extérieure livrée d'origine
(2) Rendement chaudière seule

DIMENSIONS

GBi - GBVi 24

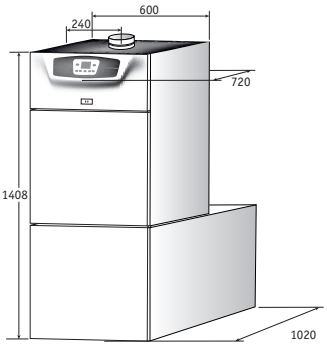

B24 - B32

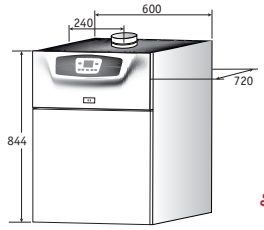

C24 - C32

ÉLIGIBLE AU CRÉDIT D'IMPÔT

CORPS DE CHAUFFE ET BALLON GARANTIE 3 ANS

SOLUTION RT 2012

Cachet de votre professionnel

CHAPPEE
SERVICE CONSOMMATEURS

0 825 950 909 Service 0,15 € / min + prix appel

IMPRIM'VERT** - Ce document ne présente pas de caractère contractuel, les spécifications techniques sont données à titre indicatif.

Réf. DCCH008114-10-0317 - Imprimerie CRES : 02 43 29 31 57

CHAPPEE.COM
157, Avenue Charles Floquet - 93158 Le Blanc Mesnil Cedex - France - Téléphone : 33 (0)1 45 91 56 00 - Télécopie : 33 (0)1 45 91 59 90
CHAPPEE S.A.S. au capital de 15 028 759,50 € - RCS Bobigny 602 041 675 - A.P.E. 4674B